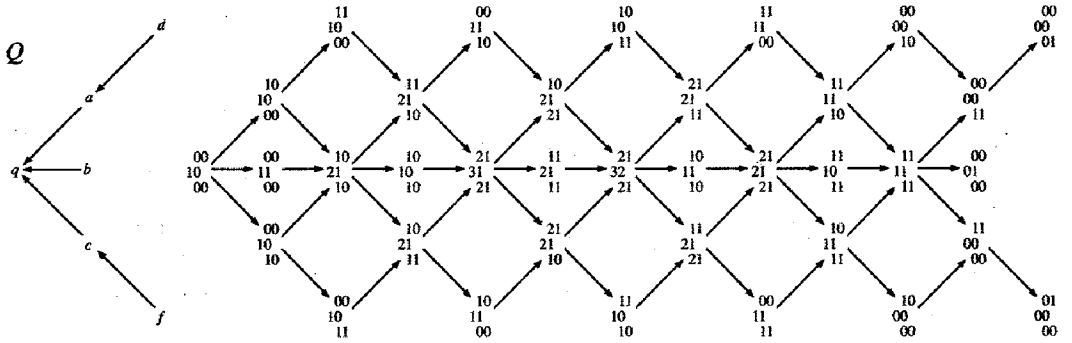

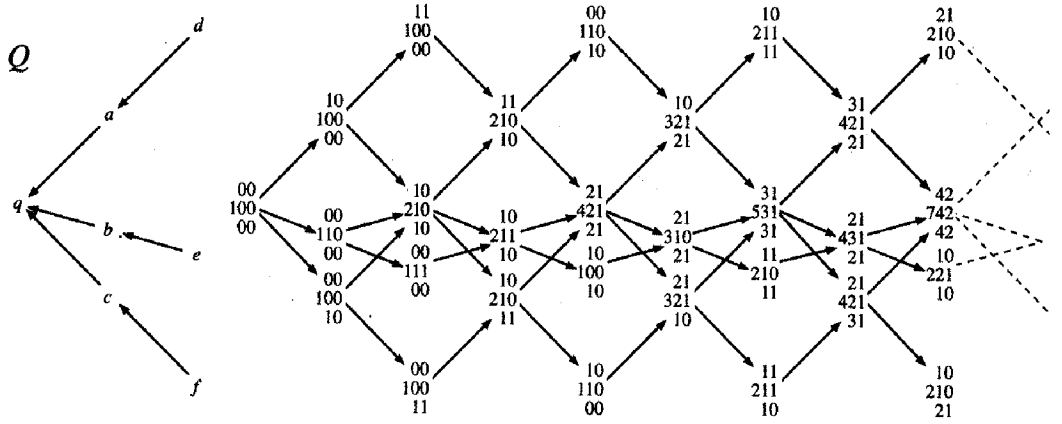
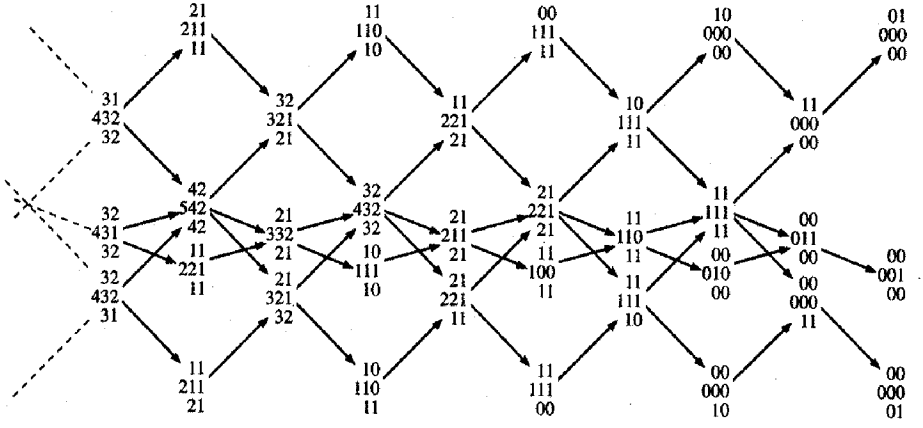
Fig. 1